Rustico ⌀ 220 cm

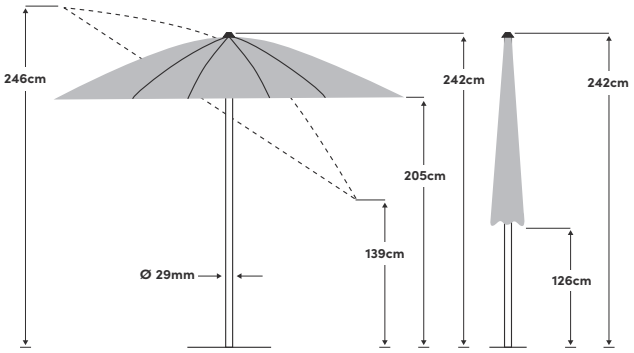

Ø 220 cm

Ouverture/fermeture	Avec coulisse	**Toile**	100% polyester, 180 g/m², imperméable
Inclinaison	Dans deux directions	**Stabilité aux UV**	6 (160 jours)
Réglage de la hauteur	Non	**Protection UV**	> 98 %
Rotation	À 360° dans le socle	**Volant**	Non
Matériau mât	Bois dur laqué incolore	**Soufflet de décom-pression**	Non
Matériau armature	Acier élastique	**Lien de fermeture**	Cousu dans la toile
Nombre de baleines	10	**Utilisation**	Pelouse, terrasse, balcon
Dimension mât	29 mm	**Sont fournis**	
Couleur de l'armature	Bois dur laqué incolore	**Aussi disponible**	Support en croix, support de fixation pour balcon, housse de protection

Poids du socle recommandé	40 kg
Dimensions de l'emballage	145 × 11 × 11 cm
Poids emballage inclus	5,3 kg

Dimensions	**Couleur**	**Article**	**EAN**
Ø 220 cm	Ecru 040	66000220751040	7640125034097
Ø 220 cm	Light taupe 053	66000220751053	7640125034103

Suncomfort® BY GLATZ