Sunflex 300 × 300 cm

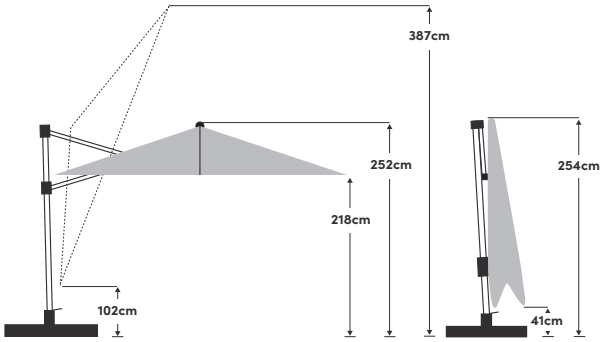

300 × 300 cm

Ouverture/fermeture	Avec manivelle	**Toile**	100% polyester, 180 g/m², imperméable
Inclinaison/orientation	En direction du mât	**Stabilité aux UV**	6 (160 jours)
Réglage de la hauteur	Non	**Protection UV**	> 98 %
Rotation	360° avec pied pivotant	**Volant**	Non
Matériau mât	Aluminium	**Soufflet de décom-pression**	Oui
Matériau armature	Aluminium	**Lien de fermeture**	Cousu dans la toile
Nombre de baleines	8	**Utilisation**	Terrasse, pelouse
Dimension mât	83 × 53 mm	**Sont fournis**	Housse de protection, sup-port en croix avec pied pivotant
Couleur de l'armature	Peinture par poudrage Texture silver	**Aussi disponible**	Douille de sol
Vitesse de vent maximale:	30 km/h (Pour un ancrage fixe au sol & toile en position hori-zontale)		

Poids du socle recommandé	min. 120 kg
Dimensions de l'emballage	253 × 38 × 19,5 cm
Poids emballage inclus	30 kg

Dimensions	**Couleur**	**Article**	**EAN**
300 x 300cm	Ecru 040	61400301631040	7630046526016
300 x 300cm	Light taupe 053	61400301631053	7630046526023
300 x 300cm	Light grey 013	61400301631013	7630046529963
300 x 300cm	Stone grey 057	61400301631057	7630046526030

Suncomfort® BY GLATZ