Varioflex Solar LED 300 × 300 cm

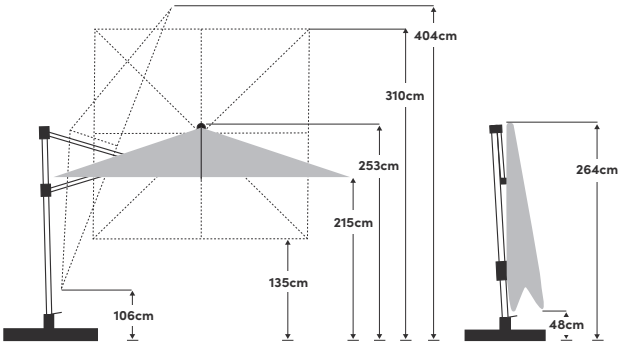

300 × 300 cm

Fonctions particulières	Lumière LED, panneau solaire, durée d'éclairage 6-8 h	**Toile**	100% polyester, 180 g/m², imperméable
Ouverture/fermeture	Avec manivelle	**Stabilité aux UV**	6 (160 jours)
Inclinaison/orientation	En direction du mât et par côté dans deux directions	**Protection UV**	> 98 %
Réglage de la hauteur	Non	**Volant**	Non
Rotation	360° avec pied pivotant	**Soufflet de décom-pression**	Oui
Matériau mât	Aluminium	**Lien de fermeture**	Cousu dans la toile
Matériau armature	Aluminium	**Utilisation**	Terrasse, pelouse
Nombre de baleines	8	**Sont fournis**	Housse de protection, sup-port en croix avec pied pivotant
Dimension mât	90 × 65 mm	**Aussi disponible**	Douille de sol
Couleur de l'armature	Peinture par poudrage Texture silver	**Vitesse de vent maximale:**	40 km/h (Pour un ancrage fixe au sol & toile en position horizontale)

Poids du socle recommandé	min. 120 kg
Dimensions de l'emballage	258 × 40 × 19,5 cm
Poids emballage inclus	38 kg

Dimensions	Couleur	Article	EAN
300 x 300cm	Ecru 040	61800301631040	7630046525958
300 x 300cm	Light taupe 053	61800301631053	7630046525965
300 x 300cm	Light grey 013	61800301631013	7630046529987
300 x 300cm	Stone grey 057	61800301631057	7630046525972

suncomfort® BY GLATZ